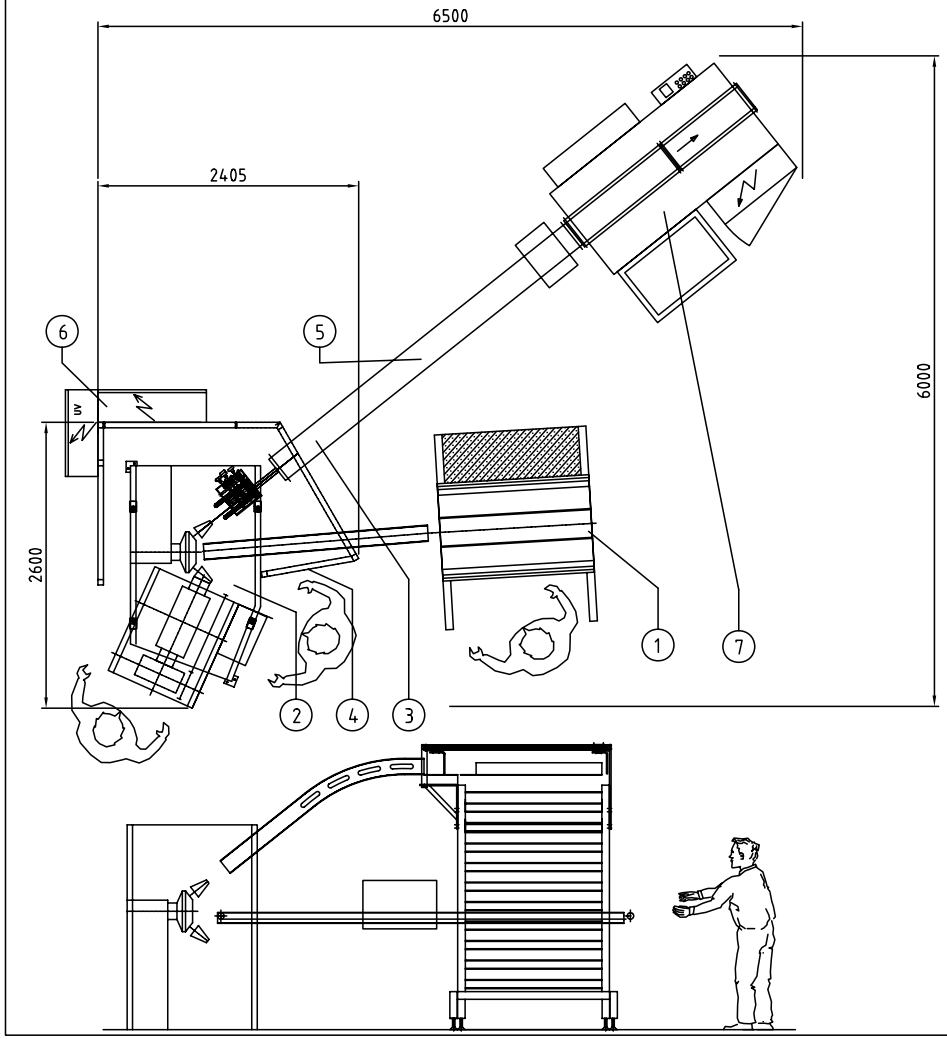

1. ELEVATOR
2. MAIN MACHINE
3. OUTPUT BELT
4. GUARDING
5. EXACT COUNTER
6. ELECTRO CABINET
7. PACKING & SLEEVING

STUKNR.	TEK./MAG. NR.	AANTAL	OMSCHRIJVING	MAT.AANDUIDING
			OPP. BEHAND.	NAAR TEK.

LAYOUT A-6014

Printing line

GET. GOS D.D. 12-09-06GEZ.

PROJ. METHODE

ORDERNR. 6014

SCHAAL n.v.t.

2GOS-6014-00-002

GLOBAL SUPPLY SERVICES BV

SCHERPE KANTEN BREKEN

Indien geen toleranties zijn vermeld, de onderstaande waarden aanhouden.

> 6mm	t/m	30mm	±0.1
> 30mm	t/m	120mm	±0.3
> 120mm	t/m	400mm	±0.5
> 400mm	t/m	1000mm	± 1
	>	1000mm	± 2

Wijz.

Eigendom uitsluitelijk voorbehouden. Vermenigvuldiging of mededeling aan derden, in welke vorm ook, is zonder voorafgaande toestemming van ingenieurs niet geoorloofd.

C D H